Disrupt Campus
Université Grenoble Alpes

POLYTECH
GRENOBLE

EDCampus

Giulia BONASPETTI MARTINS
Marceau DECAMPS
Antoine RIVOIRE
Maxence VINCENT

27/03/2020

Rappel du sujet

Plateforme de gestion, de travail et d'échanges pour les projets interdisciplinaires.

Cibles : Étudiants, Professeurs, Entreprises.

Rappel du sujet

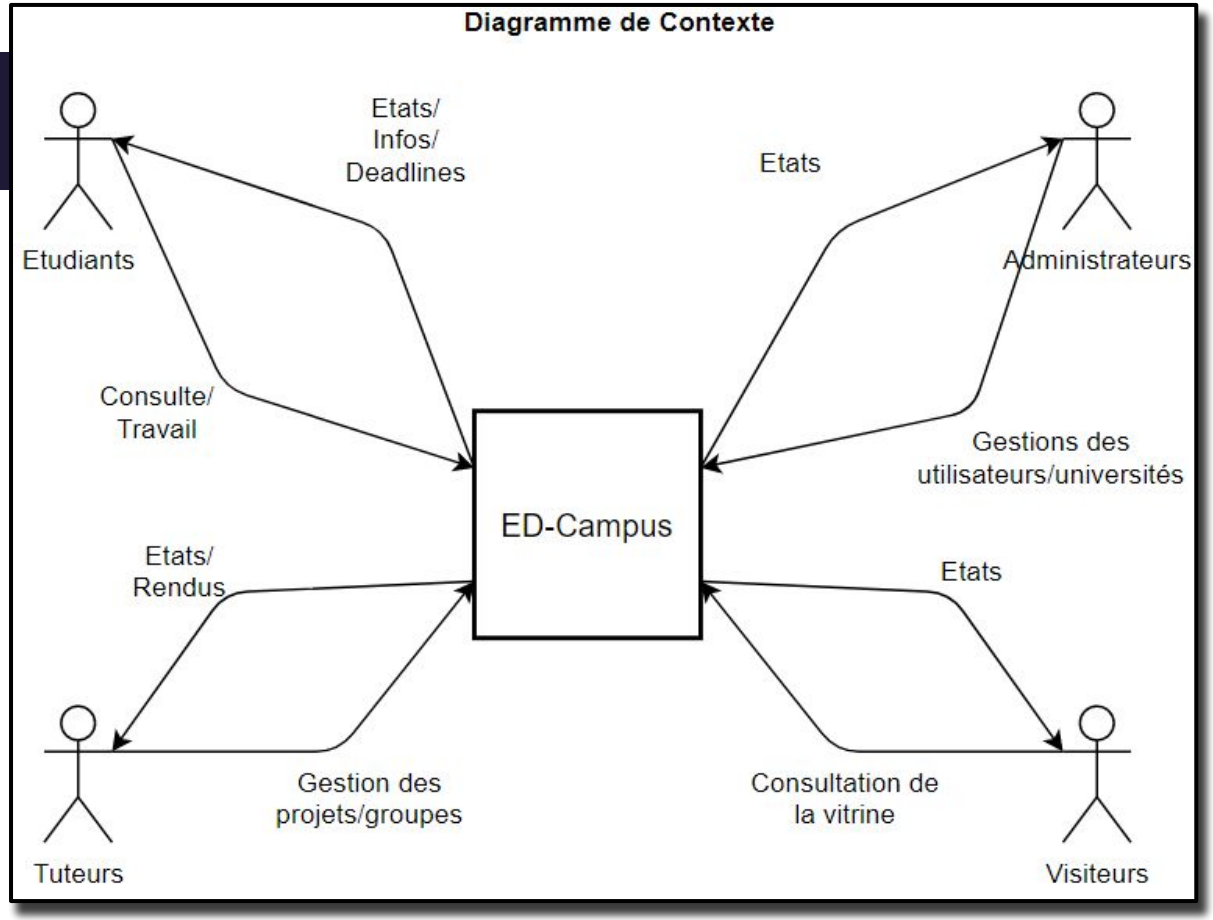

Cahier des charges

Maintenance du site

- Corrections de bugs

Implémentation de nouvelles fonctionnalités

- Vitrine
- Chat
- Téléchargement groupé

Les technologies utilisées

Architecture technique

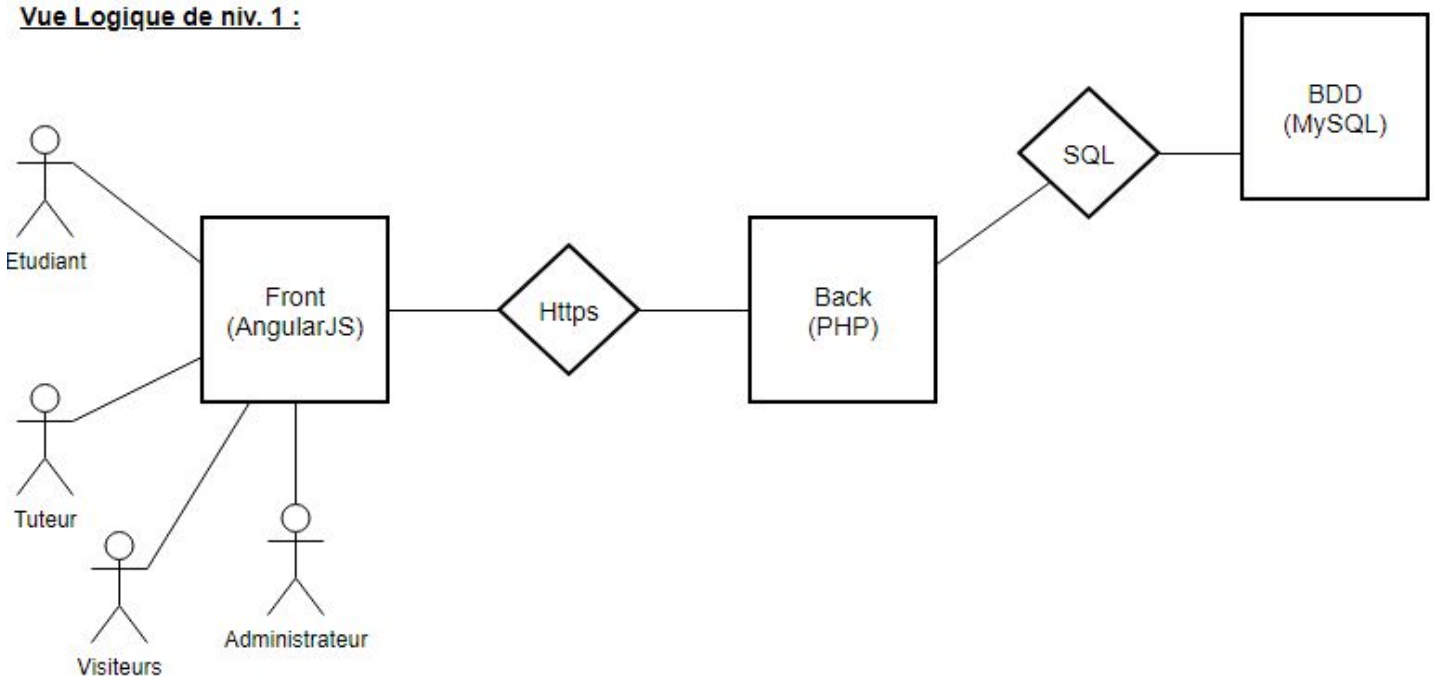

Réalisations techniques

- Beaucoup de correctifs de bugs plus ou moins légers
- Amélioration et correction de la vitrine
- Correction et mise en marche du chat
- Nouvelle fonctionnalitée, Téléchargement d'un zip des livrables

Gestion de projet

- Sprint de 1 semaine, défini par Anthony
- Sprint bien estimé
- Bonne communication avec le Scrum Master
- Tâches très indépendantes :
  - Beaucoup d'autonomie
  - Peu de communication entre membres

Les outils utilisés

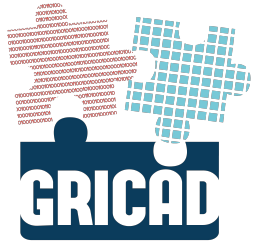

Les métriques logicielles

- 1200 users 300 projets
- PC > Mobile
- 40 étudiants + un ingénieur à temps plein
- Coût du groupe ⇝ 15.572,94€
- + 2 jours de dette technique
- 35 *issues*

Conclusion, une rétrospective

Positifs :

- Projet intéressant :
  - Complet (approfondissement et apprentissage de compétences)
  - Concret (travail “utile”)
- Encadrant investi et disponible :
  - Découpage des tâches optimales
  - Suivi de qualité
  - Grande aide
- Liberté d’horaires
- Travail de qualité

Négatifs :

- Langage inconnu en début de projet
- Peu de travail commun
- Manque de documentation
- Code pas très propre

Démo

Annexes

L'organisation d'équipe

- Plateforme open-source
  - Travail en contribution avec d'autres développeurs
- Tous les développeurs sont fullstack
- Méthode agile
  - SM : Anthony GEOURJON

Le backlog

- Sélection des issues du sprint
  - Anthony Geourjon
- Plusieurs issues par sprint avec différents niveaux de difficulté
  - Le développeur choisi sa prochaine issue