Xbee - Monitoring

Monitoring de votre jardin
(basé sur les module Xbee)

M2PGI - 2016

Enseignants : Didier DONSEZ / Laurent LEMKE
Etudiants : DIAGNE EL HADJI Malick / ZAKARI TOURE Ismaël

Architecture

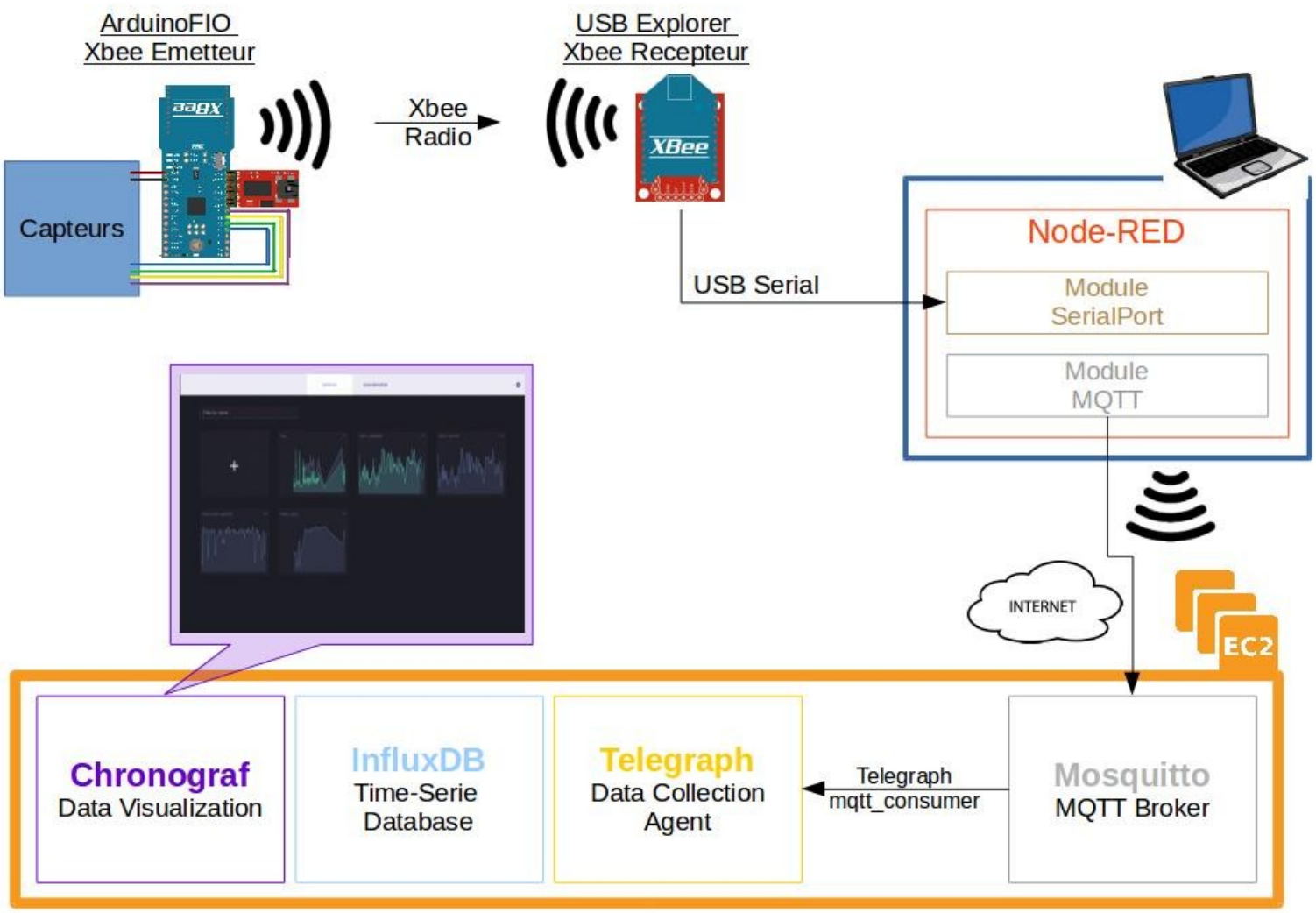

Architecture – Conception générale

Xbee - Configuration

- Terminal Série (Minicom) ou X-CTU
  - baud rate : 57600
  - flow control: none
  - data bit: 8
  - parity: none
  - stop bits: 1

Xbee - Configuration

	Emetteur	Récepteur
Adresse du réseau	1111	1111
Adresse du module dans le réseau	1	0
Adresse du destinataire dans le réseau	0	1
Autoriser l'émission des I/O	1	0
Autoriser la réception des I/O	0	1

ArduinoFIO - Montage

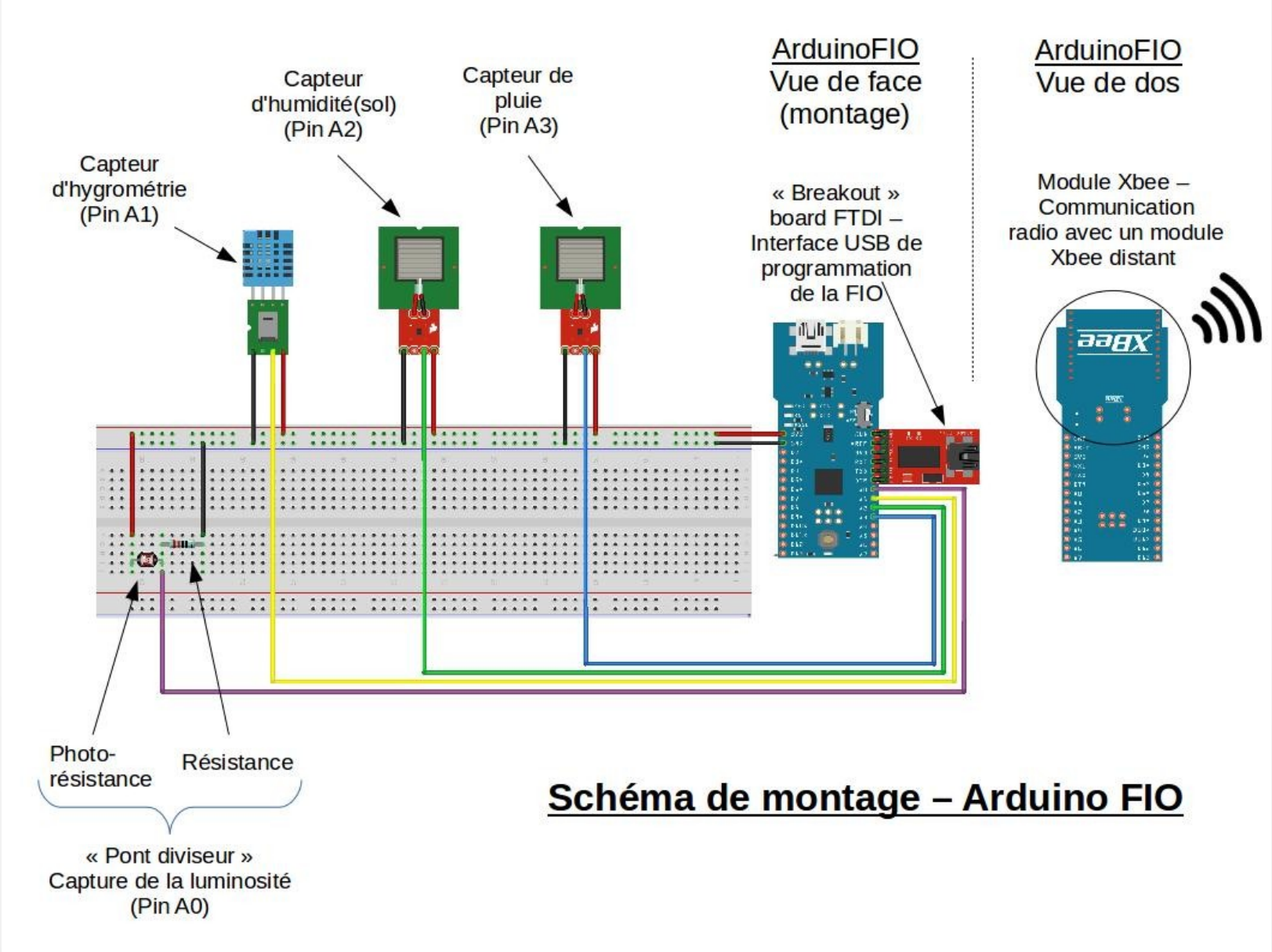

Machine locale

- Installation de Mosquitto
- Installation de Node-RED
- Installation de node-red-serialport
- Lancement : node-red

Machine Locale

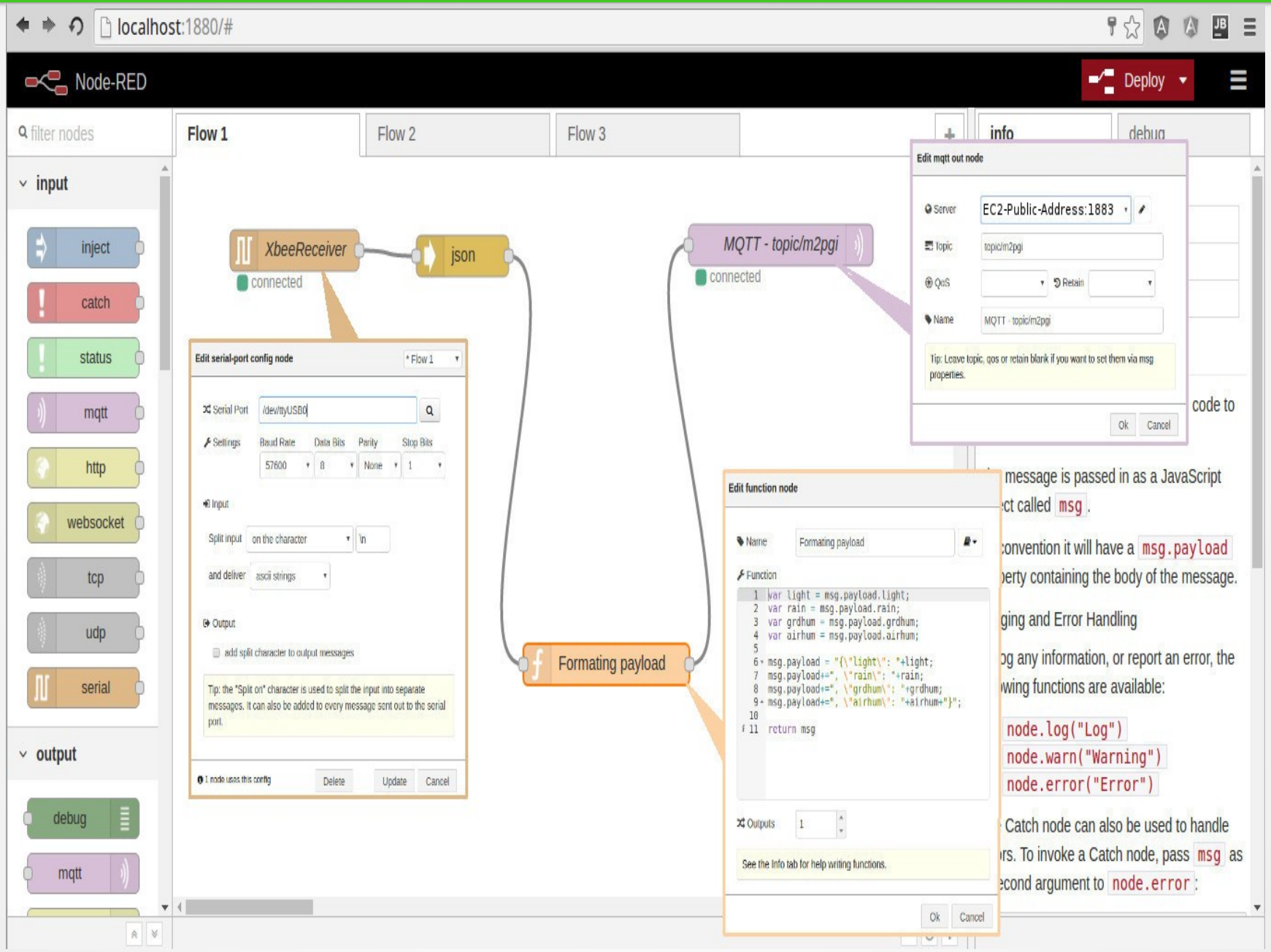

Instance EC2 - AWS

- Instance EC2 : « Security Group »
- Lancement
- Installation de Mosquitto
- Installation Telegraf-Influx-Chronograf(-K)
- Configuration de Telegraf et Chronograf
- Lancement des services

Visualisation - Chronograf

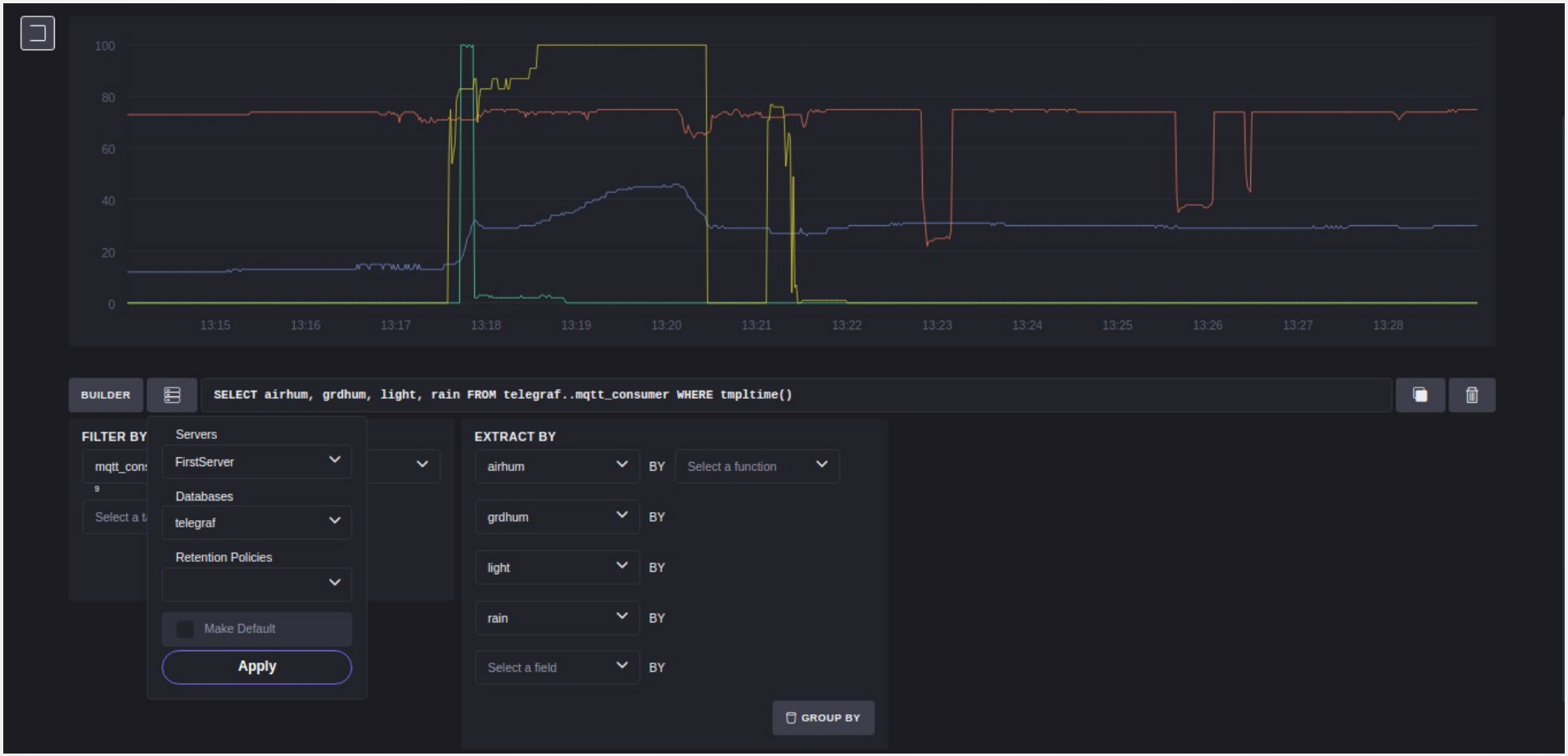

Visualisation - Chronograf

Démonstration